СХЕМА ПОДКЛЮЧЕНИЯ ВКВТХ

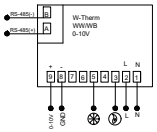

Настройка для 4-х трубных систем
Расширенная настройка параметров
При выключенном питании нажмите и удерживайте кнопки **Вверх+Вниз** в течение 5 секунд, на дисплее появится надпись **<set A3>**

A3: количество подключаемых труб
На экране загорится надпись **"set A3"**, в правом нижнем углу появятся мигающие цифры **02**.
02 – 2 трубы
04 – 4 трубы **УСТАНОВИТЬ ДАННЫЙ ПАРАМЕТР !**
Нажмите **M** для подтверждения и перехода к следующему параметру.

— тепло
— холод

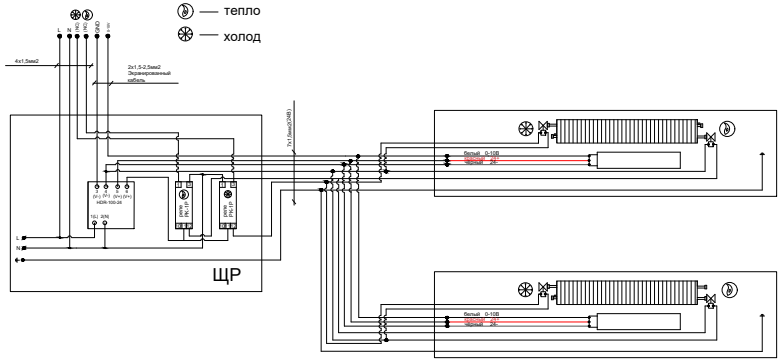

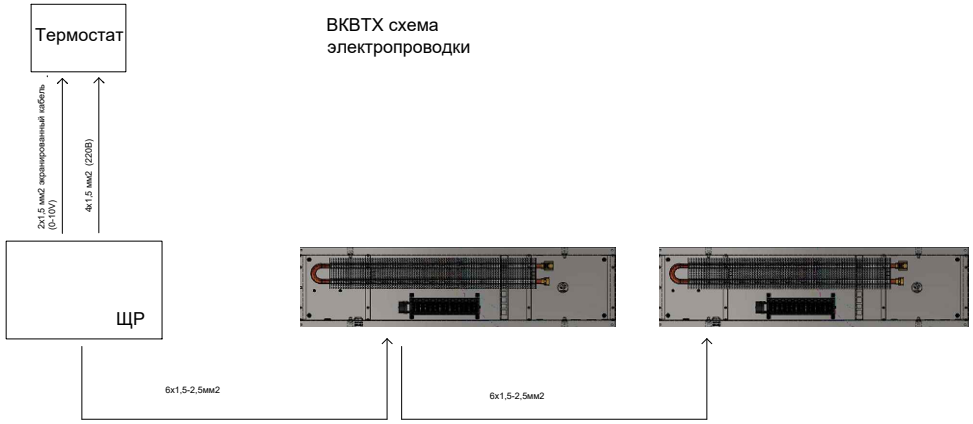

ВКВТХ схема
электропроводки